FICHA TÉCNICA

PIEZAS DE POLIESTIRENO EXPANDIDO (EPS)

Tipo de Producto: **RELLENO LIGERO T1**

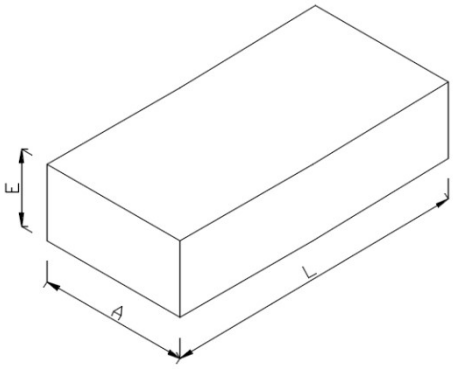

Uso previsto: Aligeramiento en obra civil
Dimensiones: **2500x1000 mm**
Color: **Blanco**
Formato: Paquete 2500x1000xh mm
Canto: Recto
Norma armonizada: EN 14933:2007
Reciclabilidad: Producto **100% reciclable**

Prestaciones Declaradas:

Características esenciales	Nivel	Valor	Unidad	e
Largo (L)	-	2500	mm	10
Ancho (A)	-	1000	mm	20
Espesor (E)	-	e	mm	30
Reacción al fuego	RFE	E	CLASE	40
Tolerancia en Longitud	L2	±2	mm	80
Tolerancia en Anchura	W2	±2	mm	100
Tolerancia en Espesor (e)	T2	±2	mm	120
Tolerancia en Rectangularidad	S2	±2	mm/m	140
Tolerancias en Planeidad	P4	±4	mm	160
Estabilidad dimensional en condiciones normales	DS(N)2	<2	%	180
Estabilidad dimensional en condiciones específicas	DS(70,90)1	<1	%	200
Resistencia a la Flexión	BS50	≥50	KPa	220
Resistencia a Compresión al 10% de deformación	CS(10)40	≥40	KPa	240
Resistencia a la difusión al vapor de agua (μ)	MU20a40	20-40	-	400
Permeabilidad al vapor de agua	-	0,015-0,030	mg/(Pahm)	500
Densidad	-	10	Kg/m3	600

CE

EPS-EN 14933-T2-L2-W2-S2-P4-DS(N2)-DS(70.90)1-CS(10)40-BS50-MU20a40-RFE

Nota informativa: La exposición al sol puede alterar las prestaciones del producto.

Políg. Ind. Pelagatos C/. De las Libertades,
28 - 11130 Chiclana de la Frontera (Cádiz)
956 53 51 05- info@utilbox.es